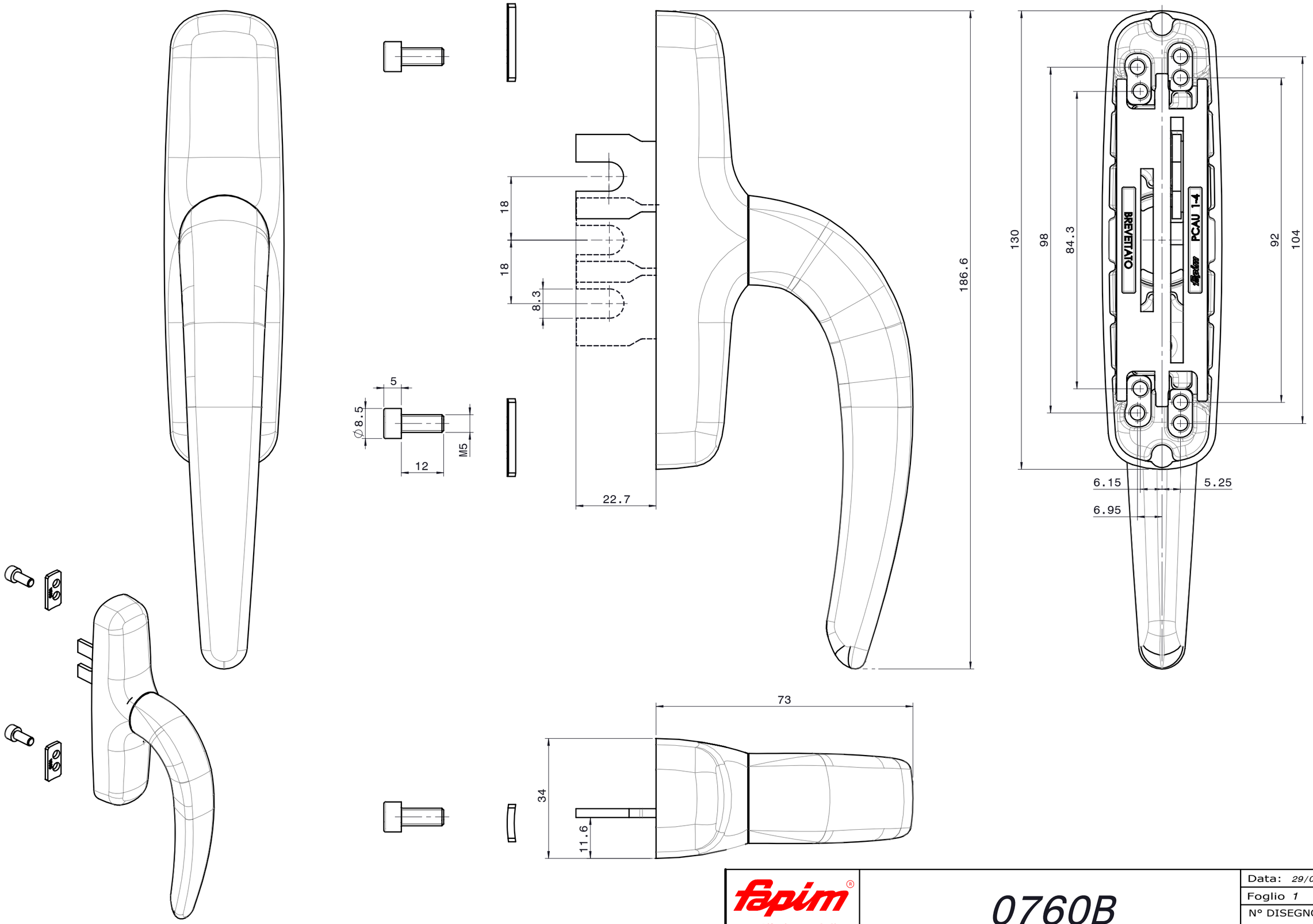

RPRODUZIONE VIETATA - REPRODUCTION FORBIDDEN - REPRODUCTION INTERDITE - NACHDRUCK VERBOTEN - REPRODUCION PROHBDA - NADRUK VERBODEN

fapim® Life in evolution

0760B

Data:	29/01/2019
Foglio 1 di 1	
N° DISEGNO	REV.
69994	01